VICTOPTICS

使用说明

SOM 3x 增倍镜

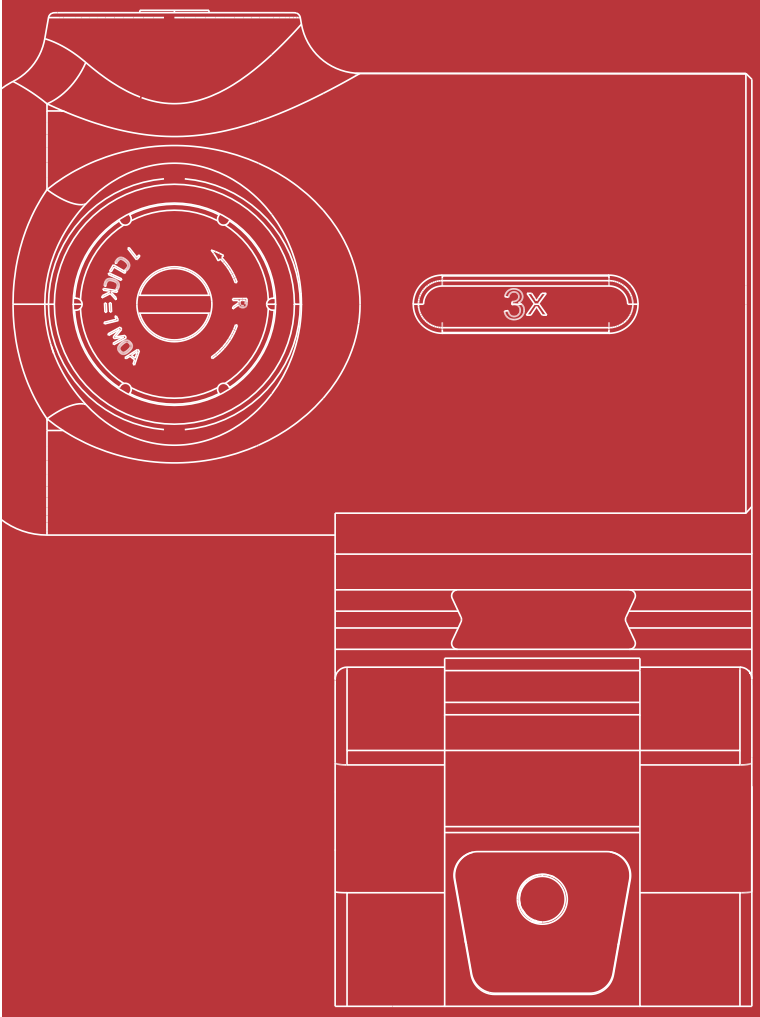

唯胜光学

2026031901

使用前请务必阅读！！！

请阅读并理解您的枪械及瞄准镜手册的全部内容。在操作枪械时，请遵守所有标准安全注意事项及操作程序。

VICTOPTICS

使用说明

FACEBOOK

INSTAGRAM

- 严禁通过瞄准镜（或任何其他光学仪器）观察太阳。此举可能导致永久性视力损伤。
- 确保枪械已卸除弹药，并始终指向安全方向。

产品细节介绍

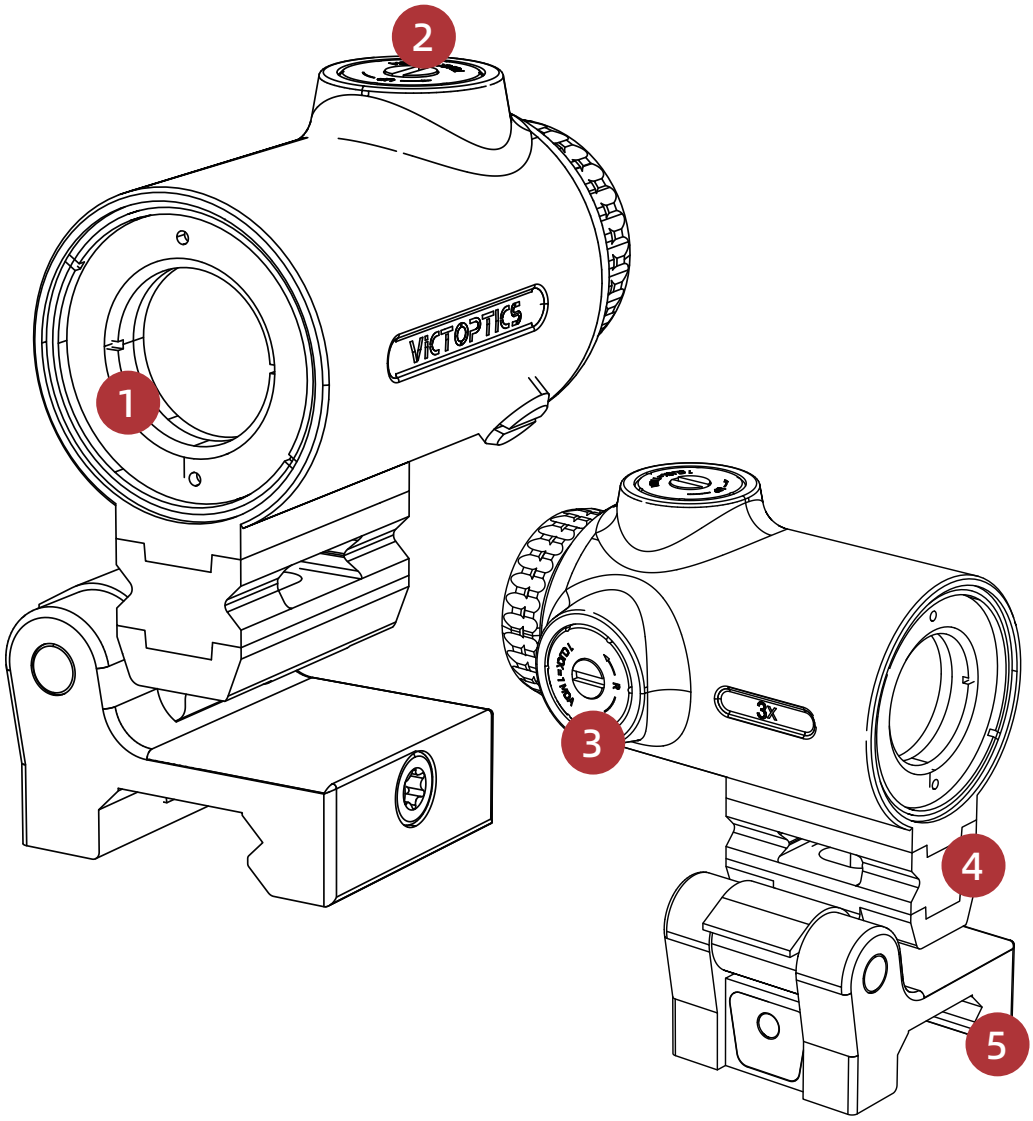

1 物镜端	2 仰角调节钮（上下调节）
3 风偏调节钮（左右调节）	4 增高块
5 侧翻皮卡汀尼安装支架	

产品介绍

本增倍镜可与各类瞄准镜配合使用，实现远距离精确瞄准；也可在需要更近或更细致瞄准能力时使用。此外，它还能作为手持观察设备使用。该增倍镜本身不带分划板，而是利用瞄准镜中的红点作为瞄准分划，从而在非放大瞄准与放大瞄准之间切换时，无需重新归零。

安装方式

如上图所示，建议使用随附的侧翻皮卡汀尼安装支架。支架的高度应确保增倍镜与红点瞄准镜的光学中心轴线重合。在武器基座上选择合适的增倍镜安装位置，以获得舒适且合适的出瞳距离。将支架安装到导轨基座上，使导轨夹紧螺栓对准韦弗式或皮卡汀尼导轨的横向槽。将导轨夹具卡入导轨，直至夹紧螺栓稳固落座于导轨上。使用合适的扳手或工具锁紧螺钉，以牢固固定增倍镜。请勿过度拧紧安装系统，否则可能导致损坏。如需在不使用增倍镜的情况下直接使用红点瞄准镜，按下按钮将增倍镜侧翻移开。

镜环螺钉的拧紧扭矩不得超过16英寸·磅（约1.8牛·米）。

零位调节

增倍镜本身无需归零。但与增倍镜配合使用的瞄准镜必须进行归零，以确保瞄准镜的红点对应正确的弹着点。

本增倍镜具备调节功能，可在透过增倍镜观察时，使瞄准镜的红点居中。红点在增倍镜视野内居中并非必需，但可带来更自然的观察感受。

如需将红点调整至增倍镜视野中央，请拆下风偏与俯仰调节帽：

风偏调节：水平（左右）方向调节，通常为增倍镜的侧方调节旋钮。

俯仰调节：垂直（上下）方向调节，通常为增倍镜的顶部调节旋钮。

松开调节帽，使用调节帽上的凸耳进行位置调整。调节完成后，请旋紧调节帽。

注意：对增倍镜进行的任何调节均不会影响弹着点。

保养维护

请妥善保养您的红点瞄准镜。尽管本产品结构坚固耐用，但它仍是一个精密的光学仪器。

- 在清洁镜头时，吹掉灰尘，或使用柔软的镜头刷清理污垢。可使用镜头清洁液配合擦镜布清除指纹或油污，然后用擦镜布或柔软的清洁棉布进行擦拭；
- 红点瞄准镜的所有可转动部件都是永久润滑的永久润滑的（无需额外润滑）；
- 除了偶尔用软布擦去灰尘或指纹外，红点瞄准镜的外表面不需要维护；
- 不使用时建议安装镜头保护盖。

储存

请勿将增倍镜存放于高温环境中，例如炎热天气下的车辆乘客舱内。高温可能对润滑剂和密封胶产生不利影响。建议将增倍镜存放于车辆后备箱、枪柜或壁橱内。

切勿将增倍镜置于物镜可直接受到阳光照射的位置。阳光经镜片聚焦（凸透镜聚光效应）可能导致产品损坏。

一年质保

您的 VictOptics 产品自原始购买者购买之日起，享有 1 年的质量保证期。在此期间，如产品在材料或制造工艺方面出现缺陷，我们将根据实际情况选择免费维修或更换产品。若产品无法维修，我们将为您更换状况相同或更好的产品。

本保修不适用于因以下情况造成的损坏：误用、不当操作、丢失、被盗、人为损坏或外观损伤。电池不在本保修范围内。此外，如产品由 VictOptics 以外的人员进行改装或维修，本保修将自动失效。本保修仅适用于原始购买者，不可转让。

对于非直接从本公司购买的产品，请联系当地经销商获取相应的保修信息。

所有保修服务需完成产品保修注册，并按照以下链接中的完整保修条款执行。

VICTOPTICS.COM/CONTACT-US